MD®

FORME SPAZI VOLUMI

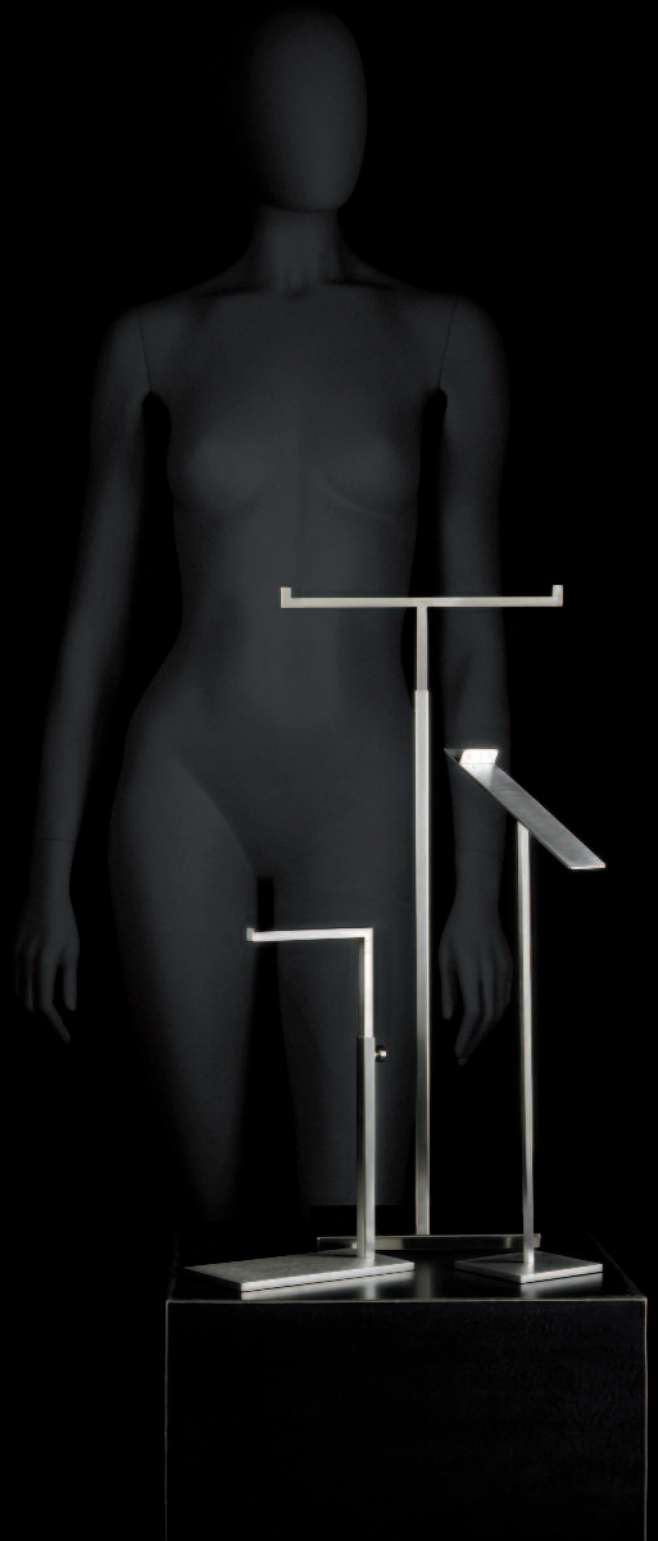

MD®
FORME SPAZI VOLUMI

ACCESSORI

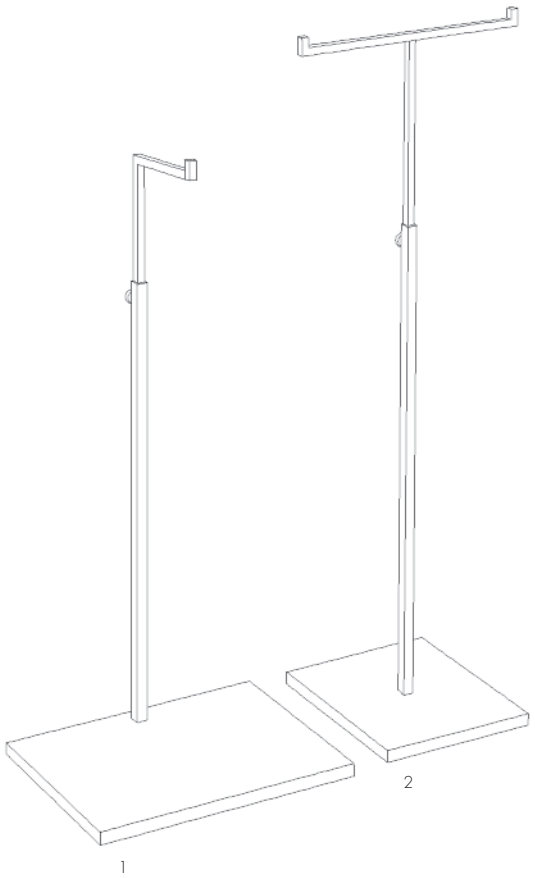

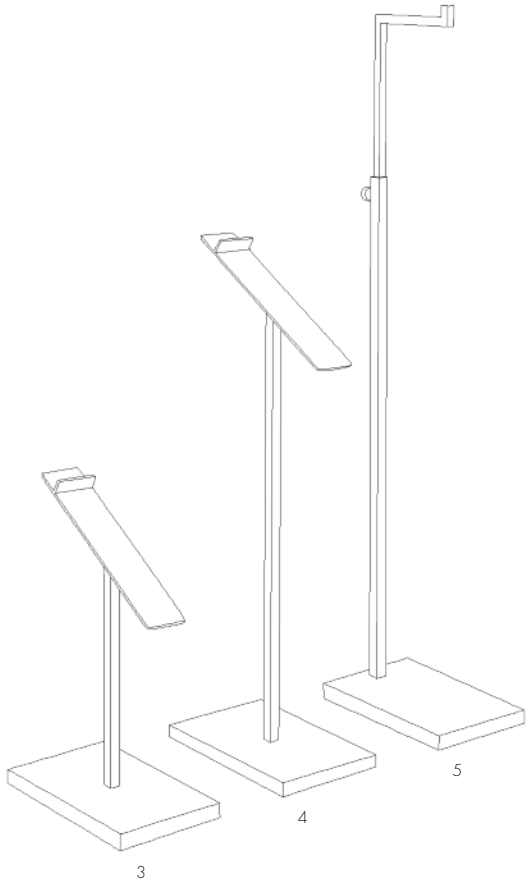

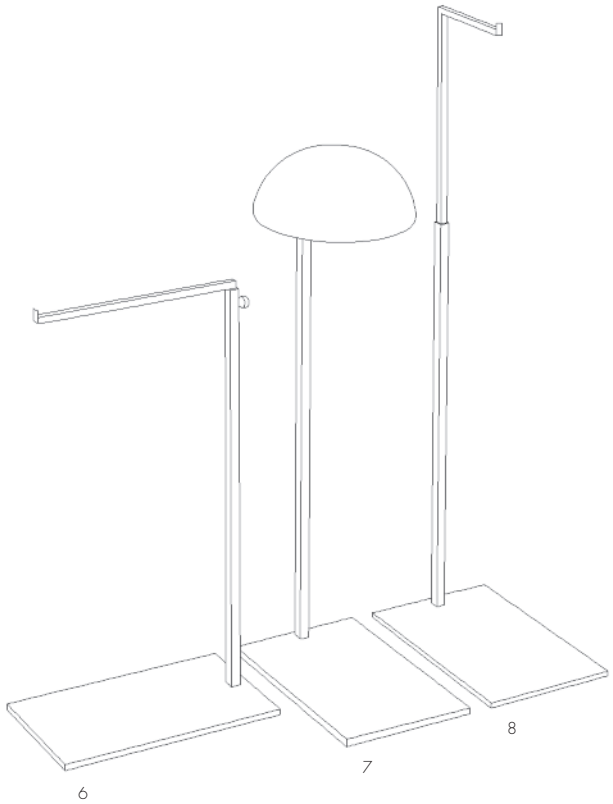

1 Espositore per borse in acciaio inox lucido
base mm. 200 x 150 x 10
astina quadra mm. 10 x 10 + 7 x 7 - H. 350 + 300
uscita mm. 100

2 Espositore per borse in acciaio inox lucido
base mm. 130 x 150 x 10
astina quadra mm. 10 x 10 + 7 x 7 - H. 380 + 300
uscita mm. 200

3 Espositore per scarpe in acciaio inox lucido
base mm. 80 x 130 x 10
astina quadra mm. 8 x 8 - H. 200
appoggio scarpa mm. 30 x 160

4 Espositore per scarpe in acciaio inox lucido
base mm. 80 x 130 x 10
astina quadra mm. 8 x 8 - H. 350
appoggio scarpa mm. 30 x 160

5 Espositore per borse in acciaio inox lucido
base mm. 80 x 130 x 10
astina quadra mm. 10 x 10 + 7 x 7 - H. 400 + 350
uscita mm. 80

6 Espositore per borse in acciaio inox lucido
base mm. 120 x 200 x 5
astina quadra mm. 10 x 10 + 7 x 7 - H. 350 + 300
uscita mm. 180

7 Espositore per cappelli
in acciaio inox lucido e legno
base mm. 120 x 200 x 5
astina quadra mm. 10 x 10 + 7 x 7 - H. 400 + 300
portacappelli in legno diam. mm.140 x 50

8 Espositore per borse in acciaio inox lucido
base mm. 120 x 200 x 5
astina quadra mm. 10 x 10 + 7 x 7 - H. 400 + 300
uscita mm. 100

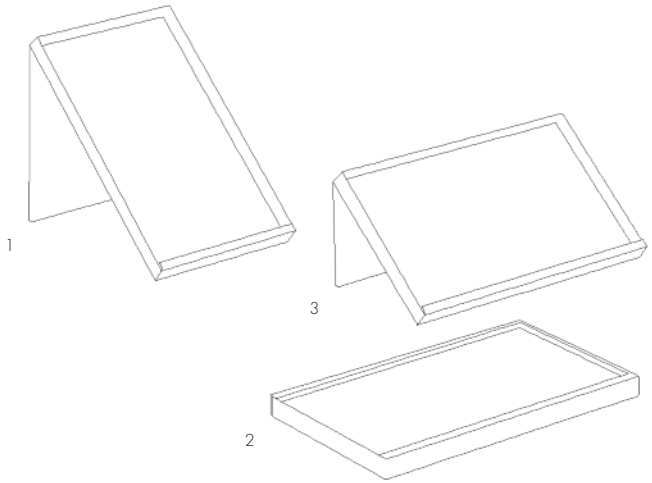

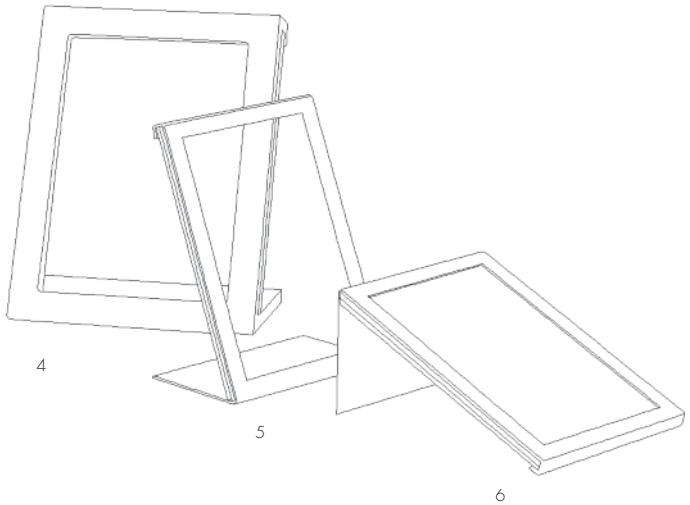

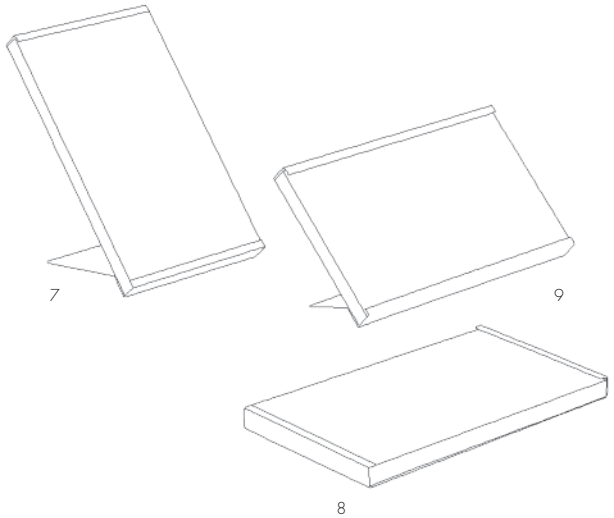

1 Espositore prezzi in acciaio inox lucido con plexi trasparente
Dimensioni:
mm. 100 x 170 - H. 125

2 Espositore prezzi in acciaio inox lucido con plexi trasparente
Dimensioni:
mm. 170 x 100 - H. 12

3 Espositore prezzi in acciaio inox lucido con plexi trasparente
Dimensioni:
mm. 170 x 100 - H. 70

4 Espositore prezzi/foto in legno con doppio vetro
Dimensioni:
mm. 210 x 100 x H. 270
doppia posizione

5-6 Espositore prezzi in acciaio inox lucido con doppio vetro
Dimensioni:
mm. 160 x 220 - H. 200/100
doppia posizione

7 Espositore prezzi in acciaio inox lucido con plexi trasparente
Dimensioni:
mm. 100 x 170 - H.135
doppia posizione

8 Espositore prezzi in acciaio inox lucido con plexi trasparente
Dimensioni:
mm. 170 x 100 - H. 12

9 Espositore prezzi in acciaio inox lucido con plexi trasparente
Dimensioni:
mm. 170 x 100 - H. 80
doppia posizione

MD
STUDIO

MD
STUDIO
MD

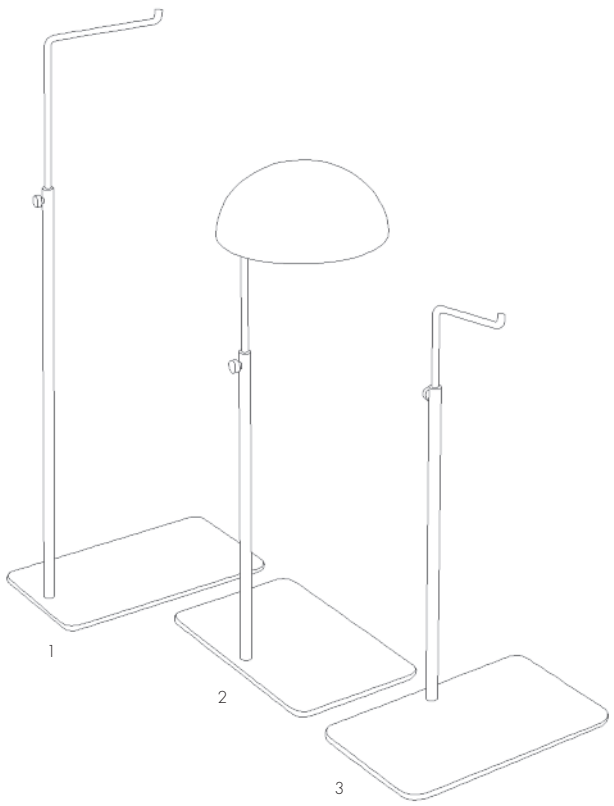

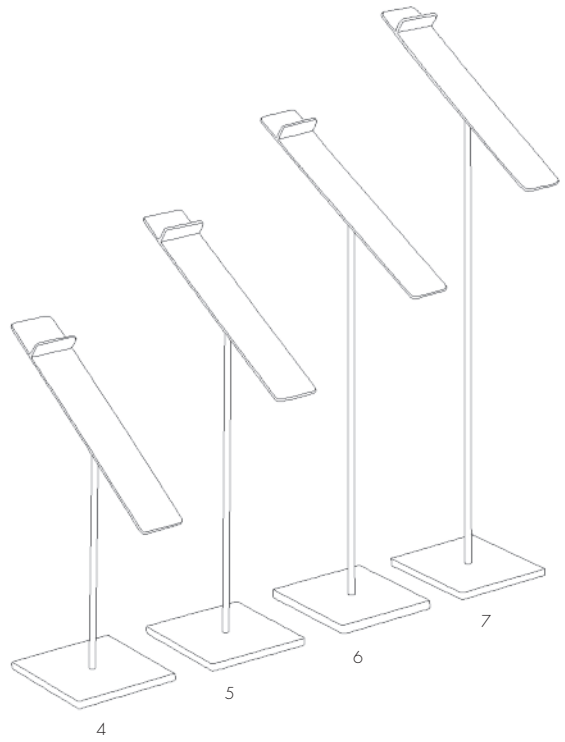

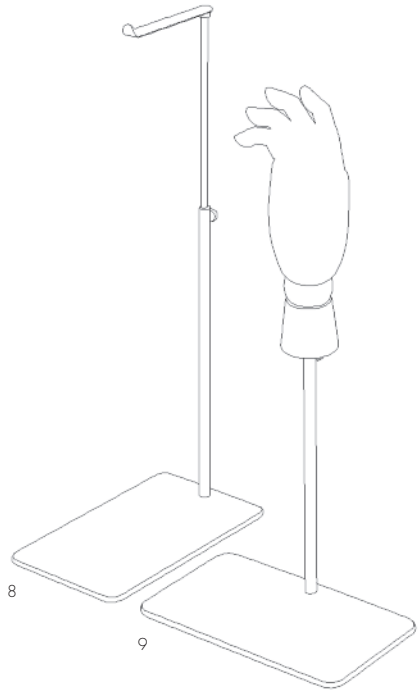

1 Espositore per borse in acciaio inox lucido
base mm. 120 x 200 x 5
astina tonda diam. mm. 10 + 6 - H. 350 + 250
uscita mm. 100

2 Espositore per cappelli in legno diam. mm. 140 - H. 50
base mm. 200 x 120 x 5
astina tonda diam. mm. 10 + 6 - H. 250 + 150
in acciao inox lucido

3 Espositore per borse in acciaio inox lucido
base mm. 200 x 120 x 5
astina tonda diam mm. 10 + 6 - H. 200 + 150
uscita mm. 70

Espositore per scarpe in acciaio inox lucido
base mm. 70 x 70 x 5
astina tonda diam. mm. 4
appoggio scarpa mm. 30 x 160

4 H. totale mm. 200

5 H. totale mm. 250

6 H. totale mm. 300

7 H. totale mm. 350

8 Espositore per borse in acciaio inox lucido
base mm. 120 x 200 x 5
astina tonda diam mm. 10 + 6 H. 250 + 150
uscita mm. 100

9 Mano articolata in legno
base mm. 200 x 120 x 5
astina tonda in acciaio inox lucido diam. mm. 10 + 6 - H. 200 + 150
mano H. mm. 250

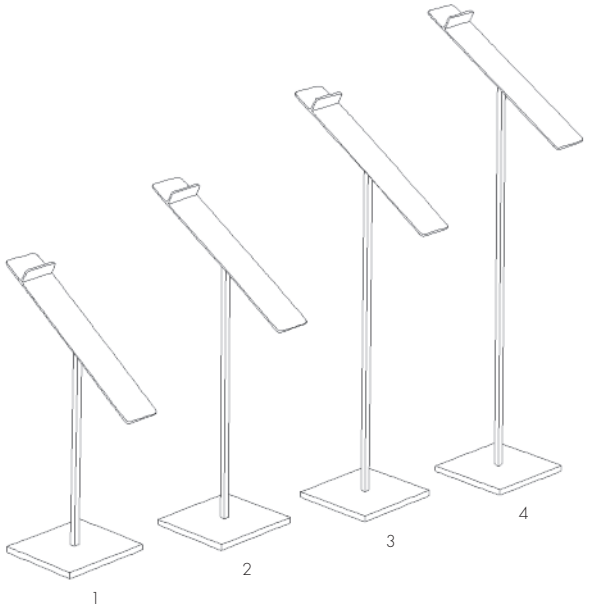

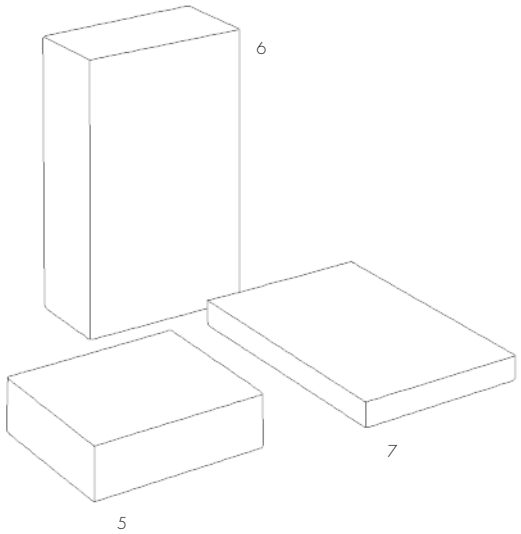

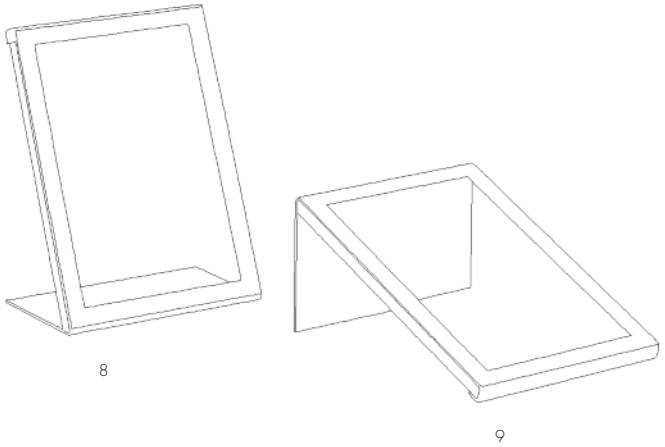

Espositore per scarpe in acciaio inox lucido
base mm. 70 x 70 x 5
astina quadra mm. 5 x 5
appoggio scarpa mm. 30 x 160

1 H. totale mm. 200

2 H. totale mm. 250

3 H. totale mm. 300

4 H. totale mm. 350

Scatolati in acciaio inox lucido (6 lati - varie posizioni)

5 mm. 140 x 130 x 40

6 mm. 140 x 60 x 220

7 mm. 140 x 220 x 20

8-9 Espositore prezzi in acciaio inox lucido con doppio vetro
Dimensioni:
mm. 160 x 220 - H. 200/100
doppia posizione

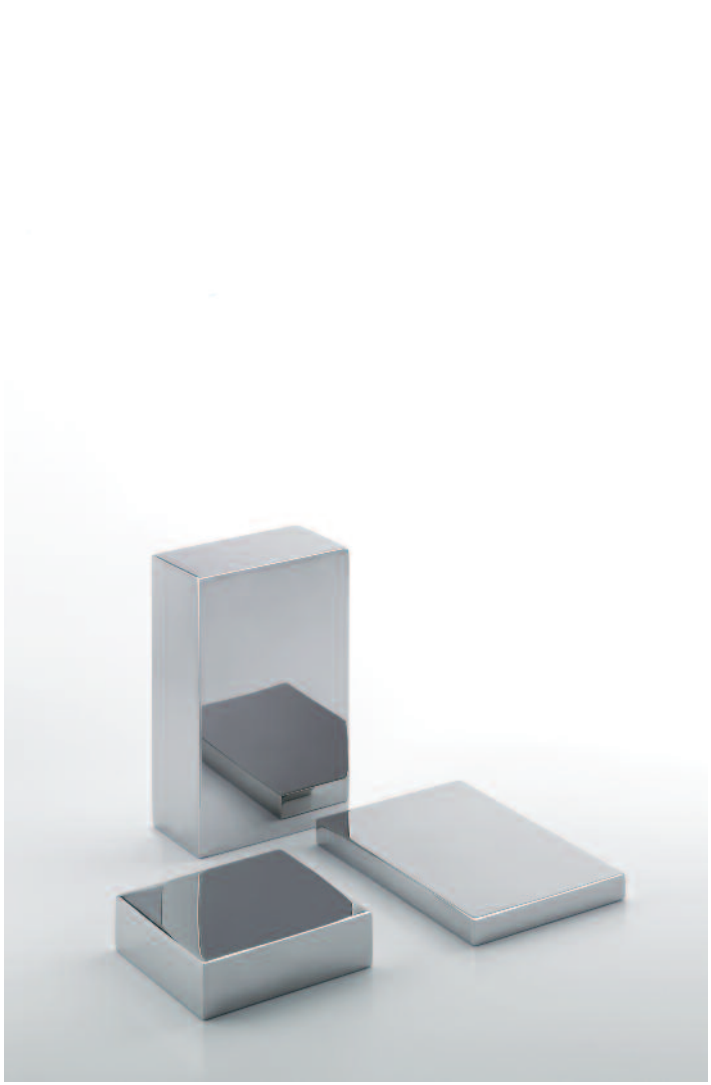

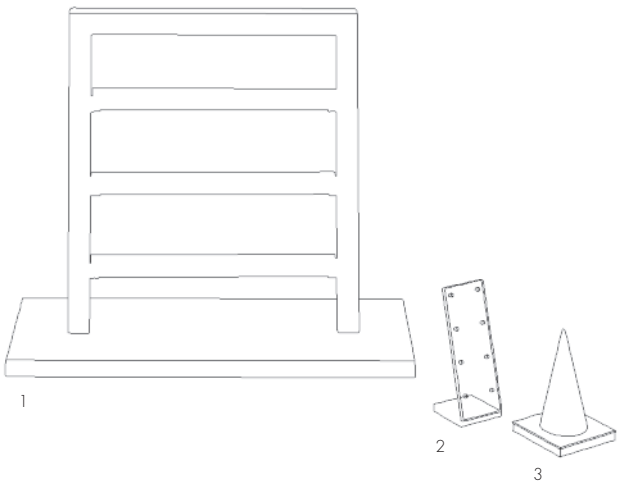

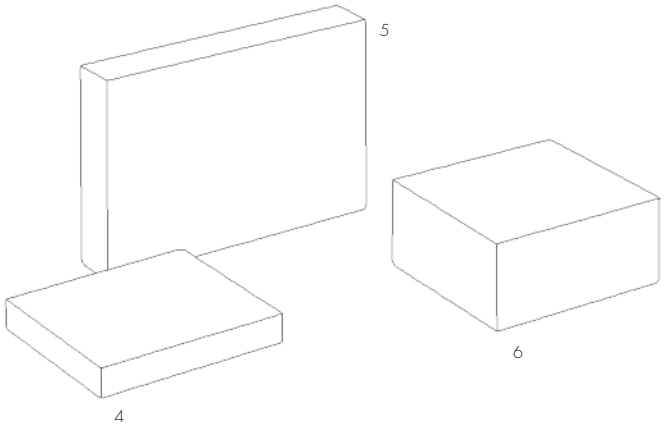

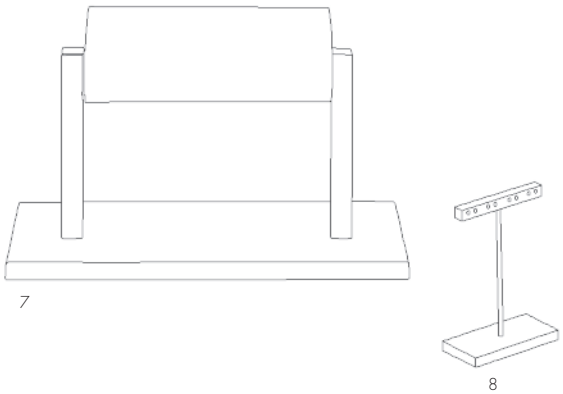

1 Espositore per anelli
in acciaio inox lucido e plexi trasparente
base mm. 255 x 105 x 10 - H. 220

2 Espositore per orecchini
in acciaio inox lucido e plexi trasparente
base mm. 30 x 30 x 5 - H. 80

3 Espositore per anelli
in acciaio inox lucido e plexi trasparente
base mm. 45 x 45 x 5 - H. 70

Scatolati in acciaio inox lucido (6 lati - varie posizioni)

4 mm. 140 x 130 x 20

5 mm. 220 x 20 x 140

6 mm. 140 x 130 x 60

7 Espositore per bracciali
in acciaio inox lucido e plexi trasparente
base mm. 255 x 105 x 10 - H. 170

8 Espositore per orecchini
in acciaio inox lucido e plexi trasparente
base mm. 70 x 30 x 5 - H. 90

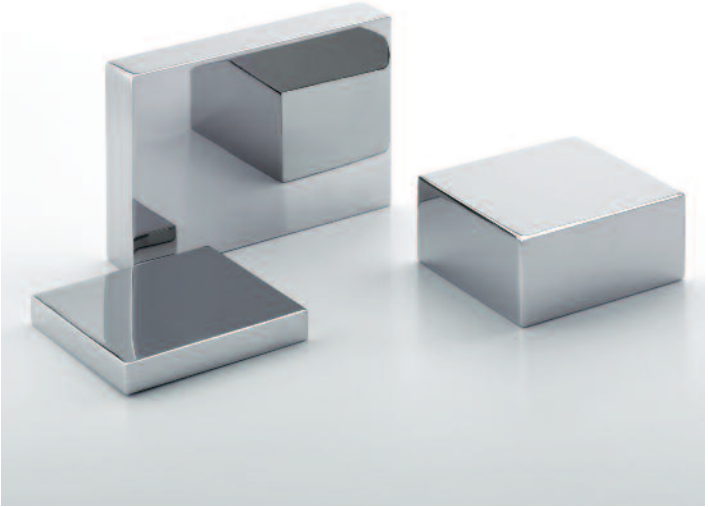

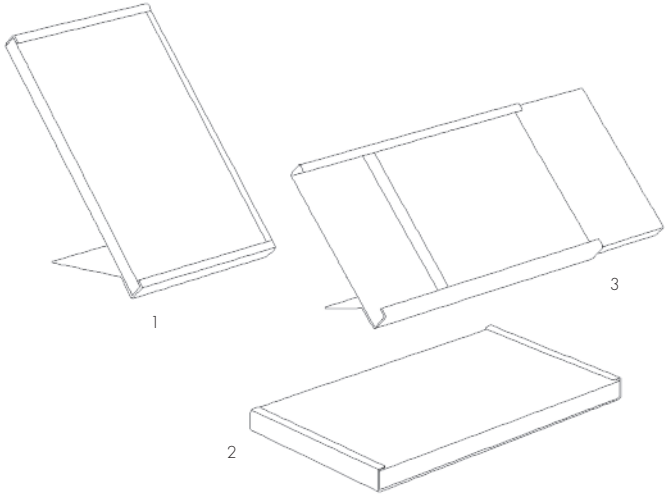

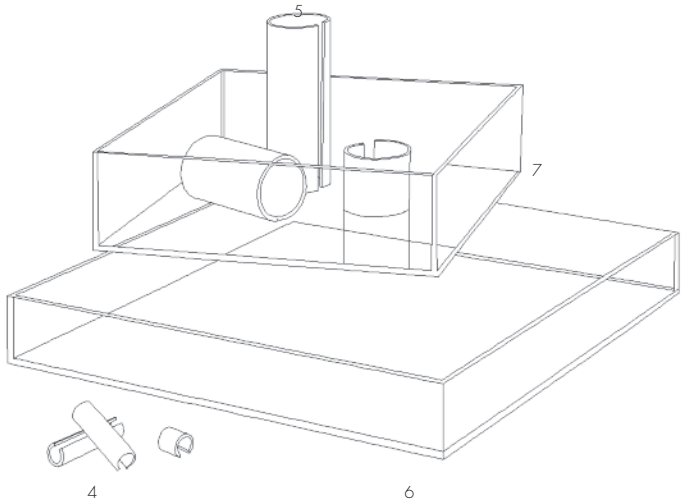

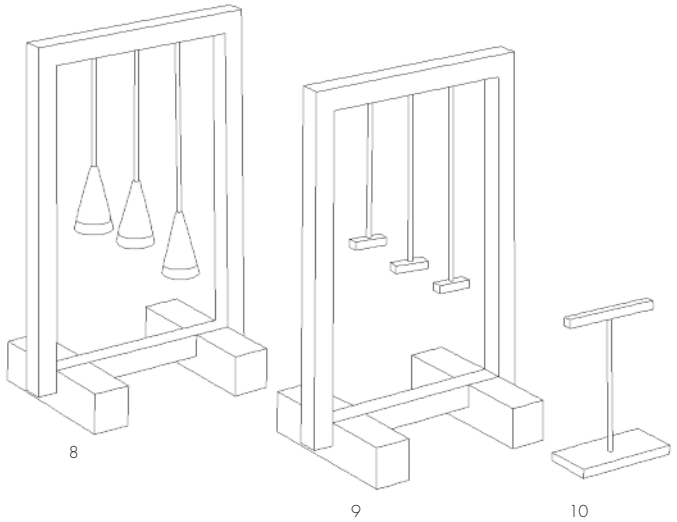

1 Espositore prezzi in acciaio brunito o ferro nero con plexi trasparente
Dimensioni:
mm. 100 x 170 - H.135
doppia posizione

2 Espositore prezzi in acciaio brunito o ferro nero con plexi trasparente
Dimensioni:
mm. 170 x 100 - H. 12

3 Espositore prezzi in acciaio brunito o ferro nero con plexi trasparente
Dimensioni:
mm. 170 x 100 - H. 80
doppia posizione

4 Espositori per anelli collezione cuoio

5 Espositori per bracciali collezione cuoio
H. mm. 50 - 100 - 150

6 Vassoio in plexi trasparente
mm. 400 x 400 - H. 55

7 Vassoio in plexi trasparente
mm. 300 x 300 - H. 85

8 Espositore per anelli
in acciaio brunito o ferro nero e plexi trasparente
mm. 160 x 100 - H. 230

9 Espositore per orecchini
in acciaio brunito o ferro nero e plexi trasparente
mm. 160 x 100 - H. 230

10 Espositore per orecchini
in plexi trasparente - astina acciaio inox lucido
base mm. 70 x 30 x 5 - H. 90

MD
STUDIO
MD

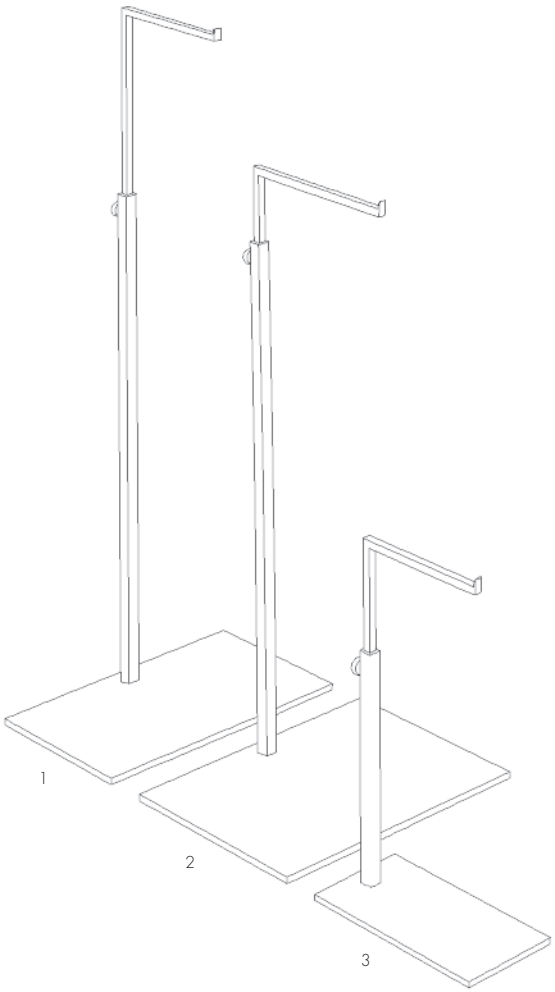

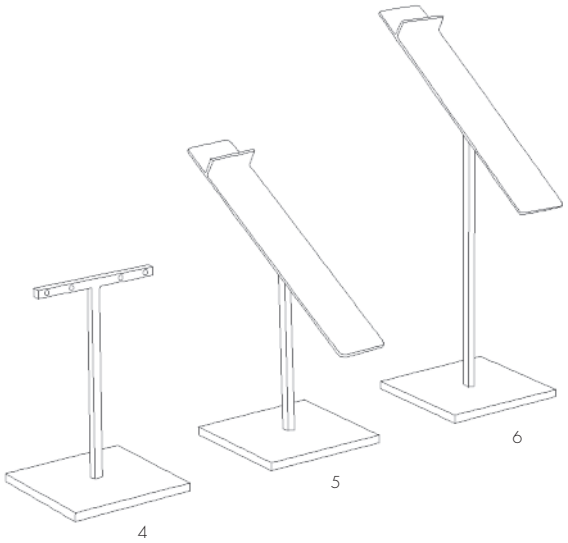

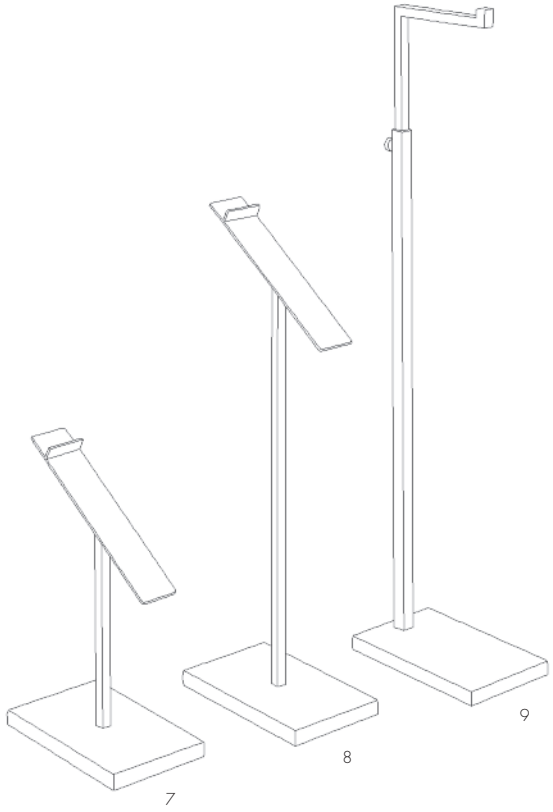

1 Espositore per borse in acciaio brunito o ferro nero
base mm. 200 x 120 x 5
astina quadra mm. 10 x 10 + 7 x 7 - H. 350 + 300
uscita mm. 100

2 Espositore per borse in acciaio brunito o ferro nero
base mm. 200 x 150 x 5
astina quadra mm. 10 x 10 + 7 x 7 - H. 350 + 300
uscita mm. 130

3 Espositore per borse in acciaio brunito o ferro nero
base mm. 70 x 140 x 5
astina quadra mm. 10 x 10 + 7 x 7 - H. 150 + 100
uscita mm. 100

4 Espositore per orecchini in acciaio brunito o ferro nero
base mm. 70 x 70 x 5
astina a "T" H. mm. 110 x 70 con forellini

5 Espositore per scarpe in acciaio brunito o ferro nero
base mm. 70 x 70 x 5
astina quadra mm. 5 x 5 - H. totale mm. 145
appoggio scarpa mm. 30 x 160

6 Espositore per scarpe in acciaio brunito o ferro nero
base mm. 70 x 70 x 5
astina quadra mm. 5 x 5 - H. totale mm. 200
appoggio scarpa mm. 30 x 160

7 Espositore per scarpe in acciaio brunito o ferro nero
base mm. 80 x 130 x 10
astina quadra mm. 8 x 8 - H. totale mm. 200
appoggio scarpa mm. 30 x 160

8 Espositore per scarpe in acciaio brunito o ferro nero
base mm. 80 x 130 x 10
astina quadra mm. 8 x 8 - H. totale mm. 350
appoggio scarpa mm. 30 x 160

9 Espositore per borse in acciaio brunito o ferro nero
base mm. 80 x 130 x 10
astina quadra mm. 10 x 10 + 7 x 7 - H. 400+350
uscita mm. 80

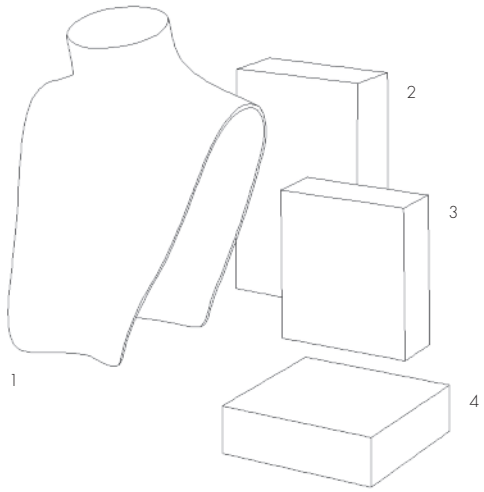

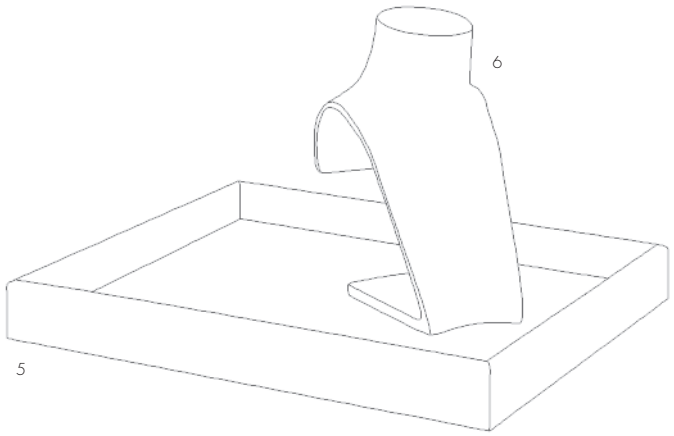

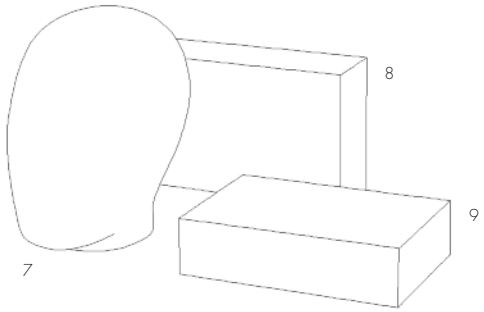

1 Corpetto per collane
finitura rame invecchiato - H. mm. 300

Scatolati in acciaio brunito o ferro nero (5 lati - posizione fissa)

2 mm. 140 x 60 x 220

3 mm. 130 x 40 x 140

4 mm. 140 x 130 x 40

5 Vassoio rivestito in pelle
mm. 500 x 380 x 50

6 Corpetto per collane
finitura ruggine H. mm. 270

7 Testa finitura rame invecchiato

Scatolati in acciaio brunito o ferro nero (5 lati - posizione fissa)

8 mm. 220 x 60 x 140

9 mm. 220 x 140 x 60

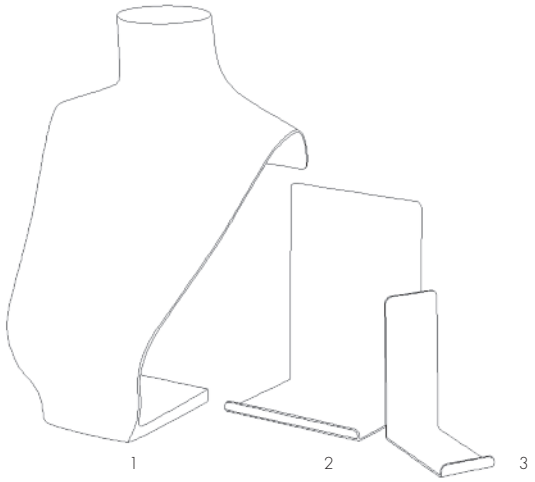

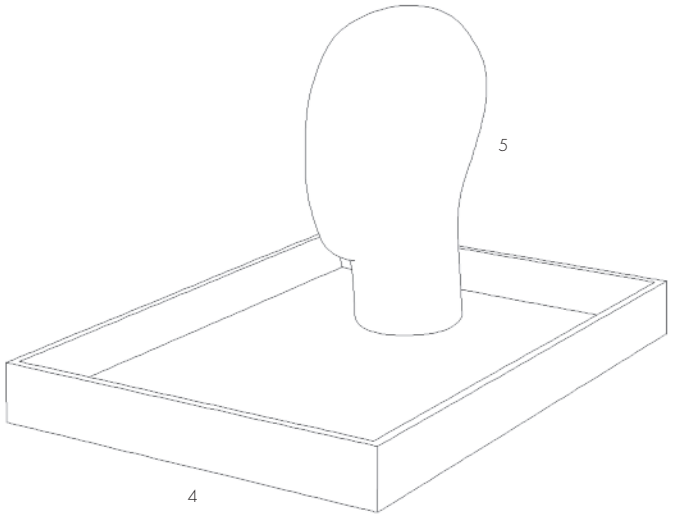

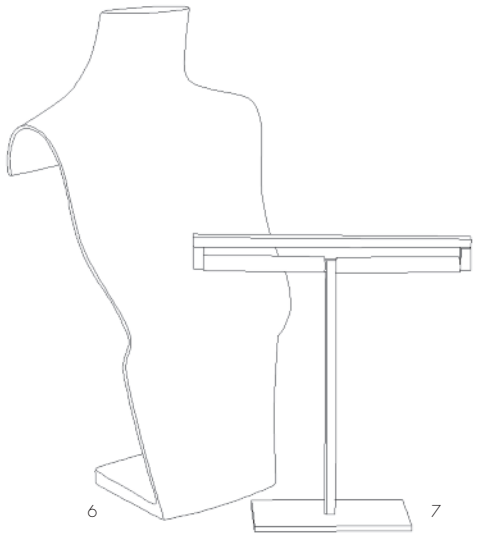

1 Corpetto per collane rivestito carta asfalto
H. totale mm. 350

2 Espositore per borse in ferro nero
mm. 140 x 100 - H. 180

3 Espositore per borse in ferro nero
mm.50 x 100 - H. 120

4 Vassoio in legno
mm. 385 x 500 - H. 50

5 Testa in cartapesta rivestita in carta asfalto
H. totale mm. 300

6 Corpetto per collane rivestito in carta asfalto
H. totale mm. 460

7 Espositore per portachiavi o accessori
in ferro nero e pelle - larghezza mm. 250
con magnete
base mm. 140 x 70 x 5
astina quadra mm. 10 x 10 - H. totale mm. 260

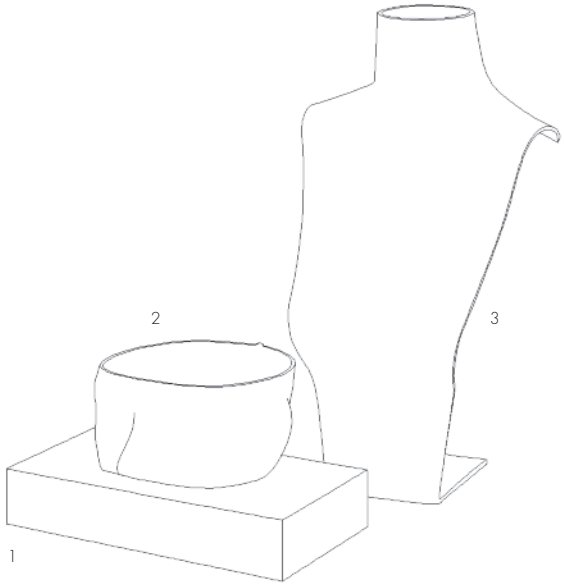

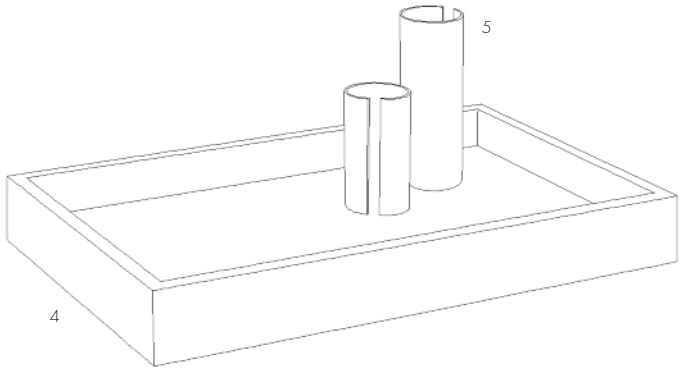

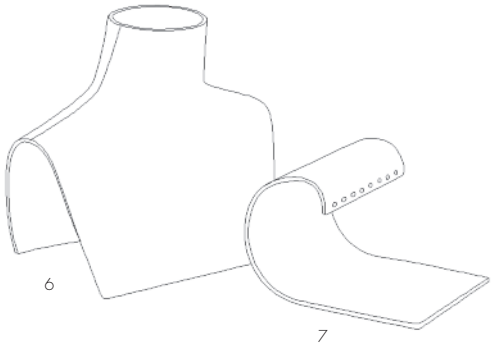

1 Parallelepipedo in legno laccato (6 lati - varie posizioni)
mm. 280 x 140 x 50

2 Espositore per occhiali collezione Cuoio

3 Corpetto per collane collezione Cuoio
H. totale mm. 430

4 Vassoio in legno laccato ripiano interno rivestito
mm. 500 x 300 - H. 55

5 Espositori per bracciali collezione Cuoio
H. mm. 100 - 150

6 Corpetto per collane collezione Cuoio
H. totale mm. 230

7 Espositore per orecchini collezione Cuoio
mm. 135 x H. totale mm. 110

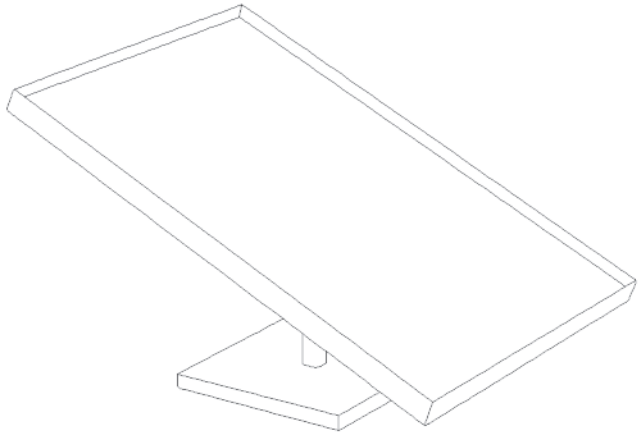

1

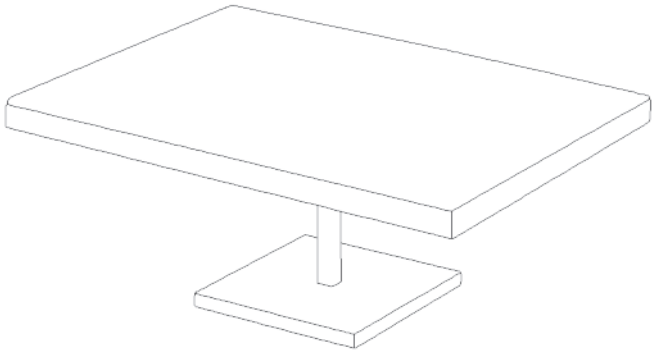

2

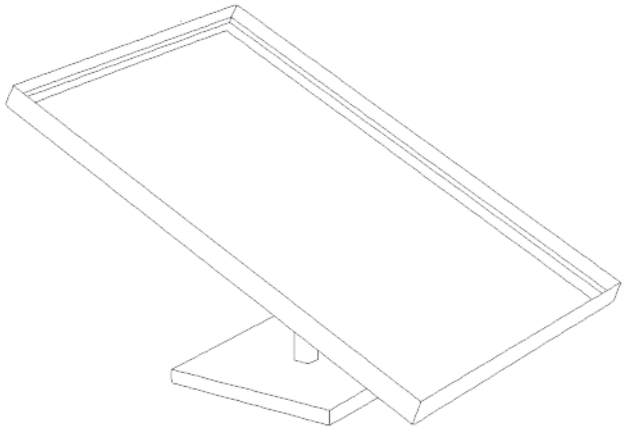

3

1 Espositore/Vassoio inclinabile in acciaio inox satinato
mm. 300 x 420 x 20 con ripiano interno in legno wengè
base mm. 150 x 150 x 10
astina quadra mm. 15 x 15 - H. 160/280

2 Espositore/Vassoio inclinabile in acciaio inox satinato
mm. 300 x 420 x 20 con ripiano rivestito in pelle stampata cocco
base mm. 150 x 150 x 10
astina quadra mm. 15 x 15 - H. 160/280

3 Espositore/Vassoio inclinabile in acciaio inox satinato
mm. 300 x 420 x 20 con ripiano interno in plexi fumè
base mm. 150 x 150 x 10
astina quadra mm. 15 x 15 - H. 160/280

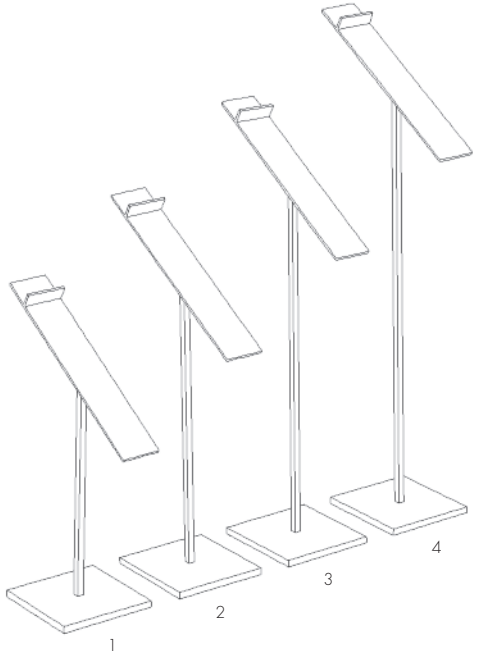

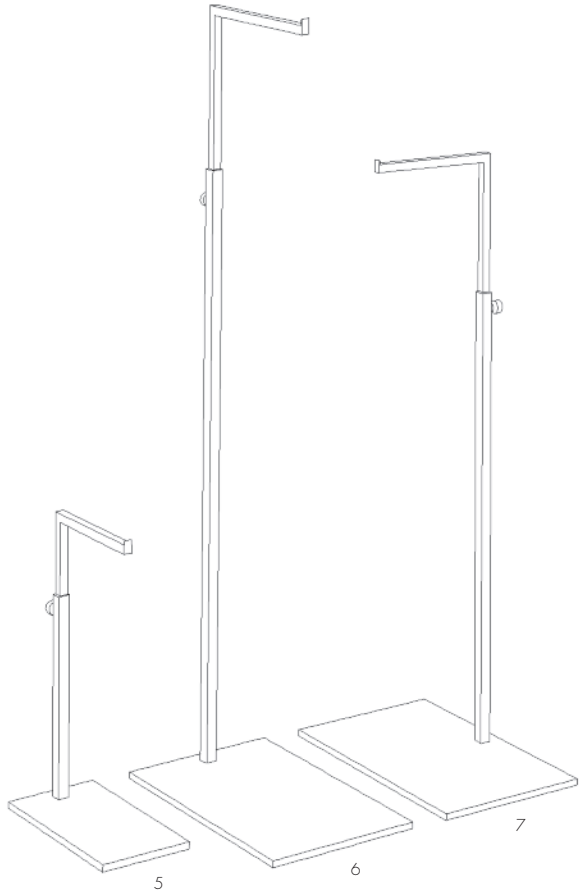

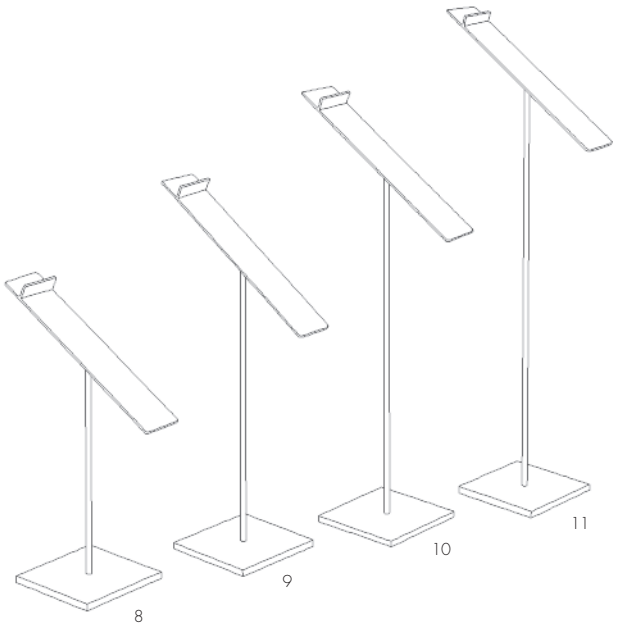

Espositore per scarpe in acciaio inox satinato
base mm. 70 x 70 x 5
appoggio scarpa mm. 30 x 160
astina quadra mm. 5 x 5

1 H. totale mm. 200

2 H. totale mm. 250

3 H. totale mm. 300

4 H. totale mm. 350

5 Espositore per borse in acciaio inox satinato
base mm. 70 x 140 x 5
astina quadra mm. 10 x 10 + 7 x 7 - H. 150 + 100
uscita mm. 100

6 Espositore per borse in acciaio inox satinato
base mm. 120 x 200 x 5
astina quadra mm. 10 x 10 + 7 x 7 - H. 450 + 400
uscita mm. 120

7 Espositore per borse in acciaio inox satinato
base mm. 200 x 120 x 5
astina quadra mm. 10 x 10 + 7 x 7 - H. 350 + 300
uscita mm. 100

Espositore per scarpe in acciaio inox satinato
base mm. 70 x 70 x 5
appoggio scarpa mm. 30 x 160
astina tonda diam. mm. 4

8 H. totale mm. 200

9 H. totale mm. 250

10 H. totale mm. 300

11 H. totale mm. 350

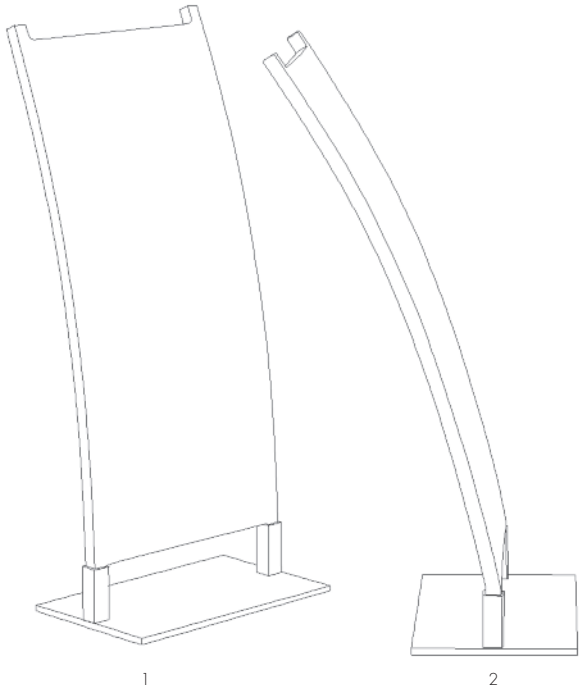

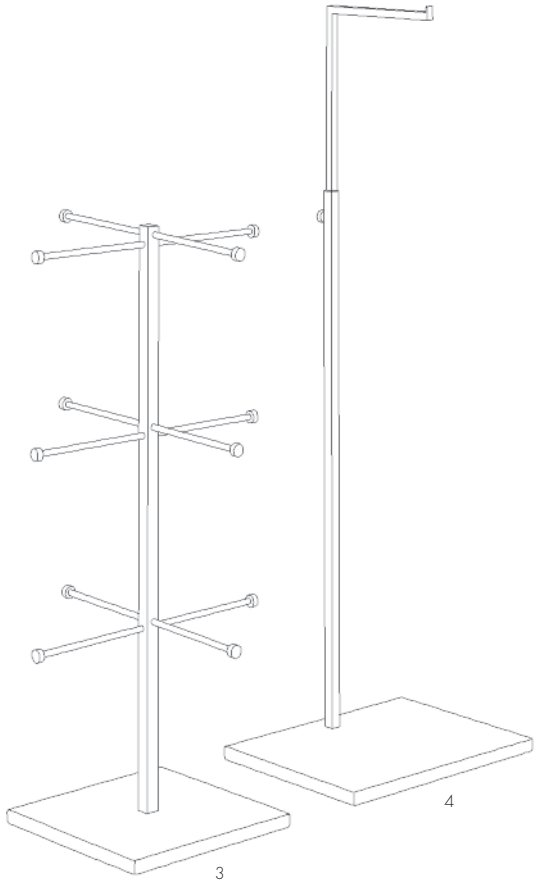

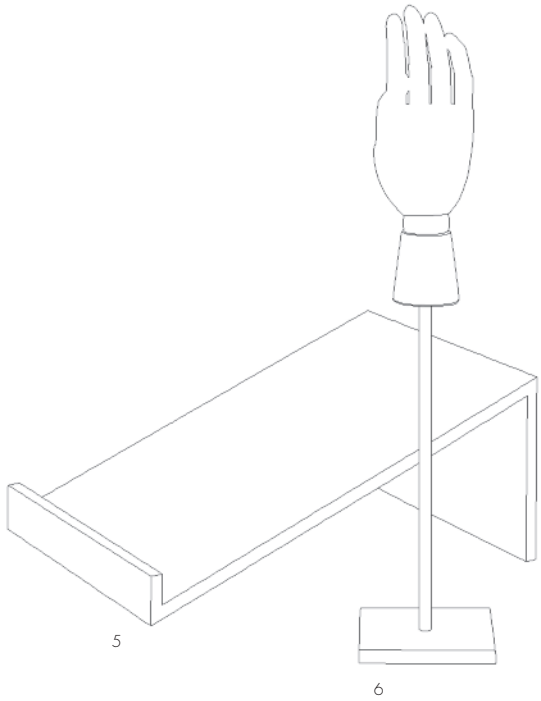

1 Espositore per cinture in acciaio inox satinato e legno
base mm. 200 x 100 x 5 - H. totale mm. 470

2 Espositore per cinture in acciaio inox satinato
e legno rivestito in carta
base mm. 200 x 100 x 5 - H. totale mm. 470

3 Espositore per accessori in acciaio inox satinato
base mm. 155 x 155 x 10
astina quadra mm. 10 x 10 - H. 460
lunghezza totale astine mm. 220

4 Espositore per borse in acciaio inox satinato
base mm. 200 x 150
astina quadra mm. 10 x 10 + 7 x 7 - H. 450 + 400
uscita mm. 120

5 Espositore in legno
mm. 280 x 380 - H 150

6 Mano articolata in legno
base mm. 100 x 100 x 10 in acciaio inox satinato
astina quadra mm. 10 x 10 + 7 x 7 - H. 250 + 150
mano H. mm. 240

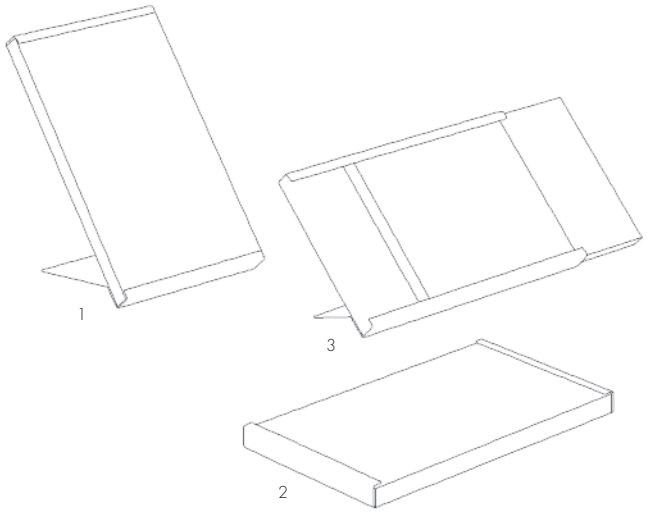

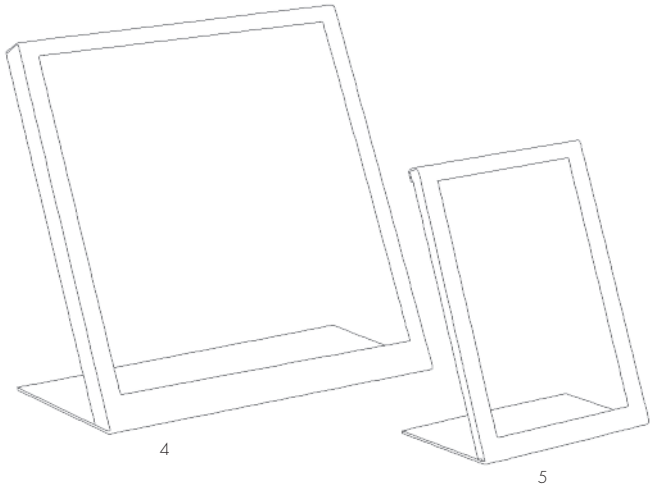

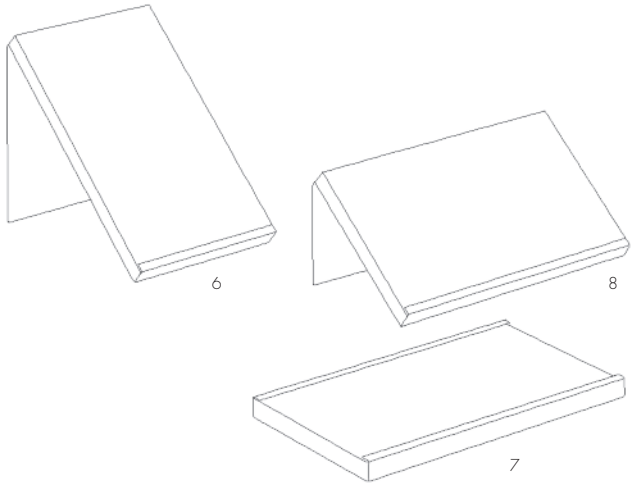

1 Espositore prezzi in acciaio inox satinato con plexi trasparente
Dimensioni:
mm. 100 x 170 - H. 135
doppia posizione

2 Espositore prezzi in acciaio iniox satinato con plexi trasparente
Dimensioni:
mm. 170 x 100 - H. 12

3 Espositore prezzi in acciaio inox satinato con plexi trasparente
Dimensioni:
mm. 170 x 100 - H. 80
doppia posizione

4 Espositore foto in acciaio inox satinato con doppio vetro
Dimensioni:
mm. 300 x 300 - H. 280
doppia posizione

5 Espositore prezzi in acciaio inox satinato con doppio vetro
Dimensioni:
mm. 160 x 220 - H. 200
doppia posizione

6 Espositore prezzi in acciaio inox satinato con plexi trasparente
Dimensioni:
mm. 100 x 170 - H. 125

7 Espositore prezzi in acciaio inox satinato con plexi trasparente
Dimensioni:
mm. 170 x 100 - H. 12

8 Espositore prezzi in acciaio inox satinato con plexi trasparente
Dimensioni:
mm. 170 x 100 - H. 70

MD
STUDIO
MD

MD
STUDIO

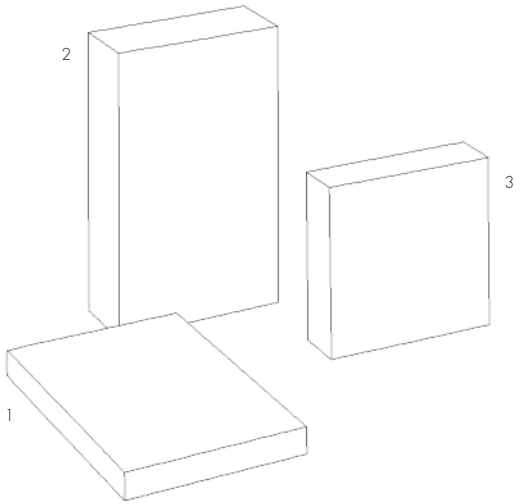

Scatolati in acciaio inox satinato (6 lati - varie posizioni)

1 mm. 140 x 220 x 20

2 mm. 140 x 220 x 60

3 mm. 140 x 130 x 40

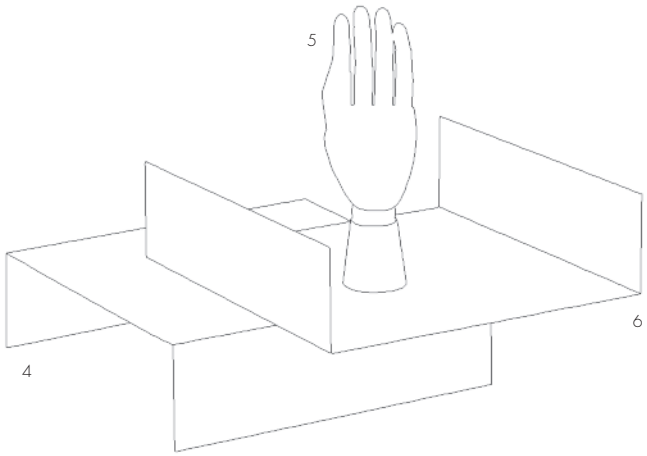

4-6 Ripiani/Vassoi in acciaio inox satinato
mm. 300 x 300 x 80

5 Mano articolata in legno
H. mm. 240

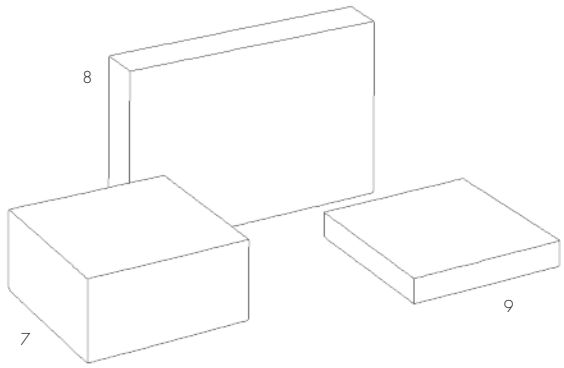

Scatolati in acciaio inox satinato (6 lati - varie posizioni)

7 mm. 140 x 130 x 60

8 mm. 220 x 140 x 40

9 mm. 140 x 130 x 20

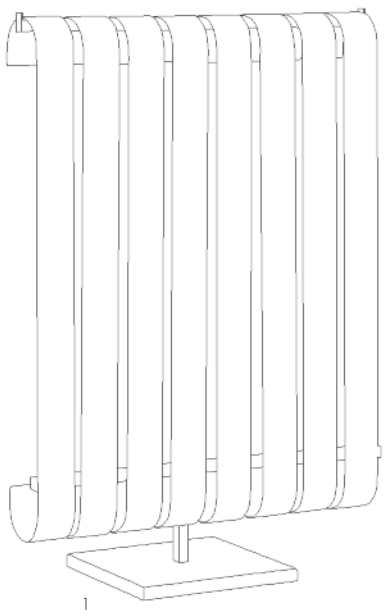

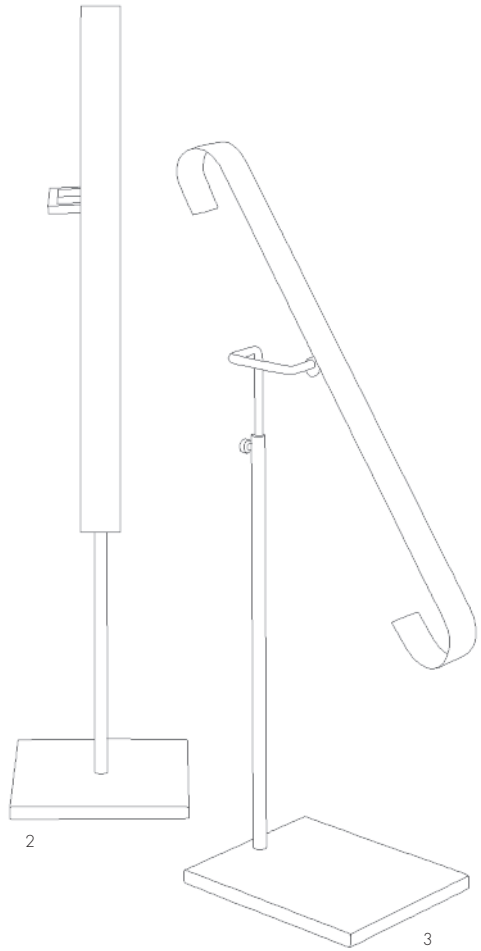

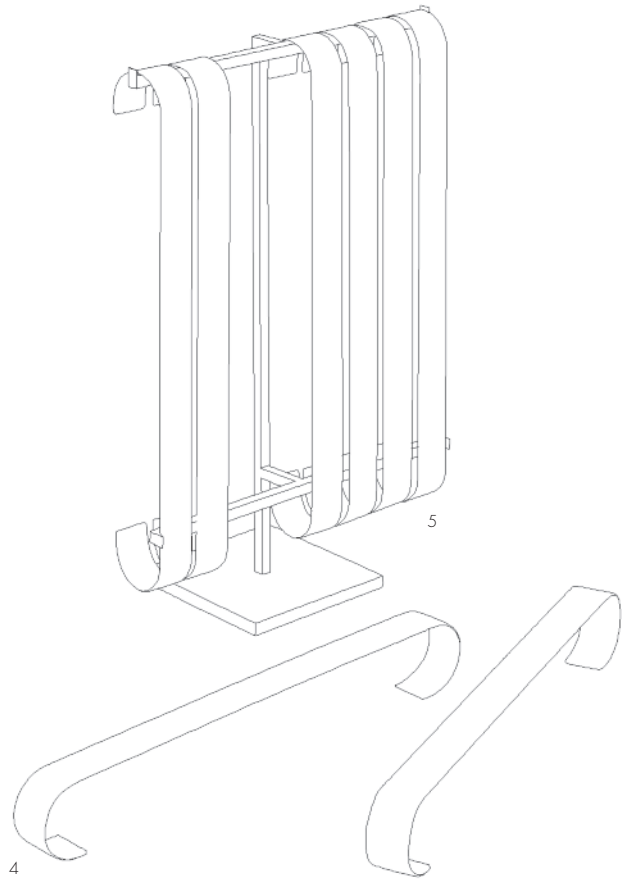

1 Espositore per cinture in acciaio inox satinato
base mm. 130 x 130 x 10 – astina quadra mm. 10 x 10
H. totale mm. 450 / 500
porta cinture singolo mm. 30 x 395 / 445

2 Espositore per cinture in acciaio inox satinato
base mm. 130 x 130 x 10
astina quadra mm. 10 x 10 + 7 x 7 - H. 300 + 250
porta cinture singolo mm. 30 x 445 / 395

3 Espositore per cinture in acciaio inox satinato
base mm. 130 x 150 x 10
astina tonda diam mm. 10 + 7 - H. 300 + 250
porta cinture singolo mm. 30 x 395 / 445 - inclinabile

4 Espositore per cinture singolo in acciaio inox satinato
mm. 30 x 395 / 445

5 Espositore per cinture in acciaio inox satinato
base mm. 130 x 130 x 10 - astina quadra mm. 10 x 10
H. totale mm. 450 / 500
porta cinture singolo mm. 30 x 395 / 445

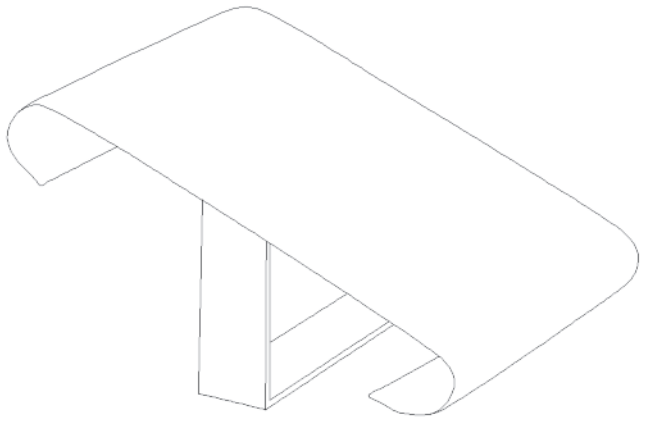

1

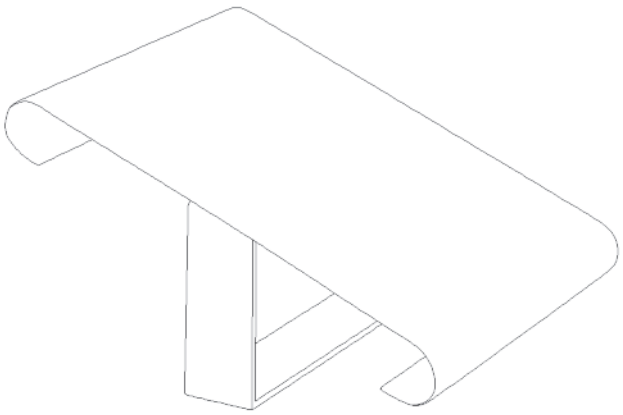

2

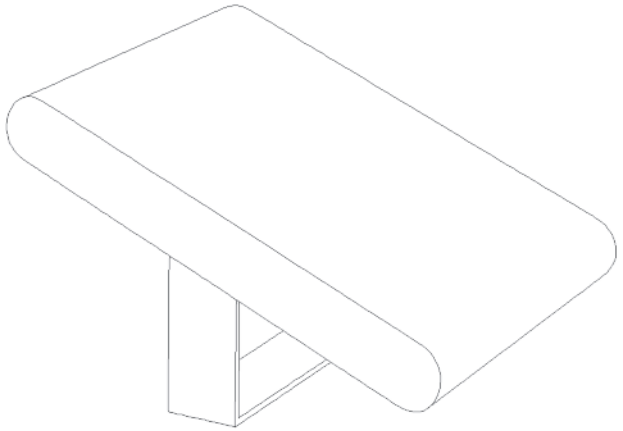

3

1 Espositore per cinture in acciaio inox satinato
con ripiano rivestito mm. 300 x 400
base mm. 300 x 60 - H. totale 200

2 Espositore per cinture in acciaio inox satinato
base mm. 300 x 60 - ripiano mm. 300 x 400
H. totale mm. 200

3 Espositore per cinture
in acciaio inox satinato e legno laccato
base mm. 300 x 60
ripiano mm. 300 x 400 x 50 - H. totale mm. 200

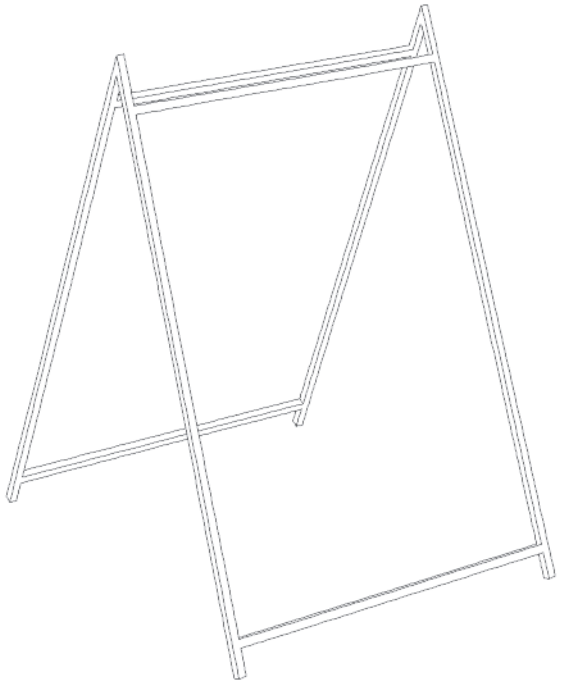

1

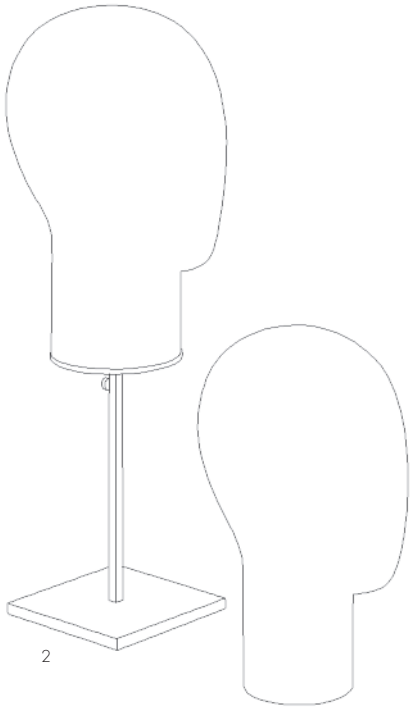

2

3

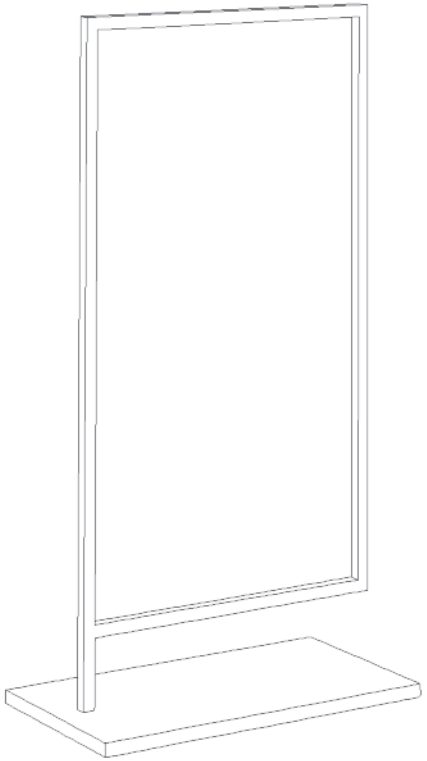

4

1 Espositore per cinture/accessori in acciaio inox satinato
astina quadra mm. 7 x 7
dimensioni mm. 300 x 350 - H. 420

2 Testa uomo H. mm. 300
base in acciaio inox satinato mm. 135 x 135 x 10
astina quadra mm. 10 x10 + 7 x 7 - H. 200 + 150

3 Testa donna da appoggio
H. totale mm. 300

4 Espositore per cinture / accessori in acciaio inox satinato
base mm. 255 x 135 x 10
astina quadra mm. 10 x 10
dimensioni mm. 235 x 420 - H. totale mm. 480

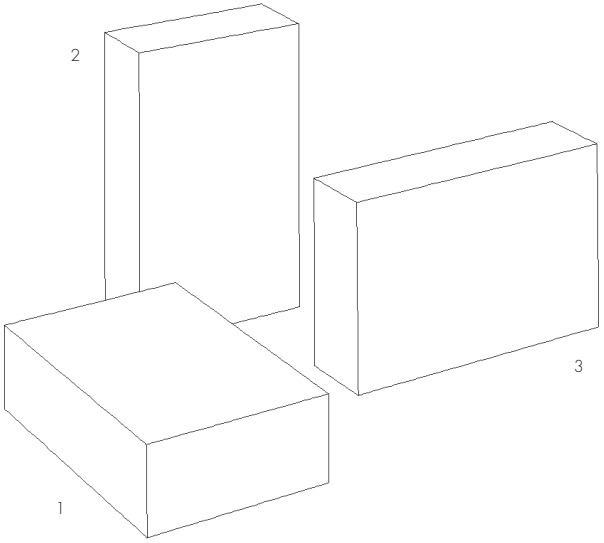

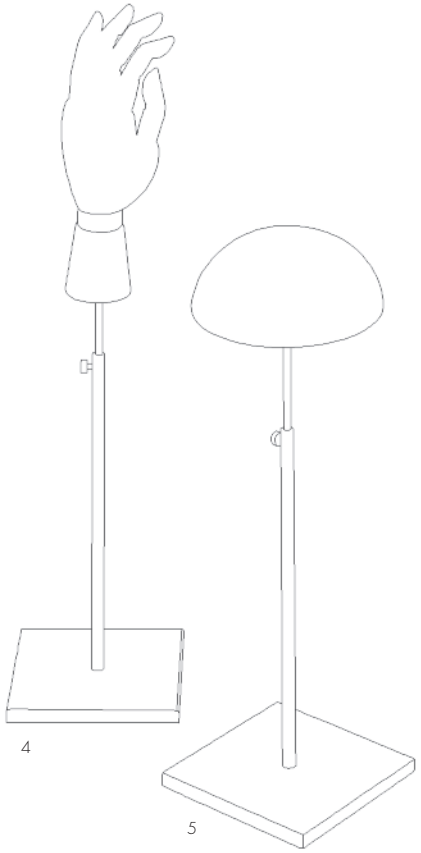

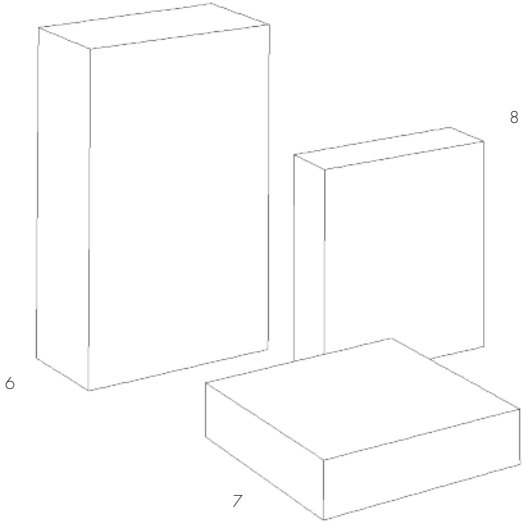

Scatolati in ottone anticato (5 lati - posizione fissa)

1 mm. 140 x 220 x 60

2 mm. 140 x 60 x 220

3 mm. 220 x 60 x 140

4 Mano in legno articolata H. mm. 240
base mm. 130 x 130 x 10
astina tonda diam. mm. 10 + 6 - H. 250 + 200
ottone anticato

5 Espositore per cappelli in legno diam. mm. 140 x 50
base mm. 130 x 130 x 10
astina tonda diam. mm. 10 - H. 250 + 200
ottone anticato

Scatolati in ottone anticato (5 lati - posizione fissa)

6 mm. 140 x 60 x 220

7 mm. 140 x 130 x 40

8 mm. 130 x 40 x 140

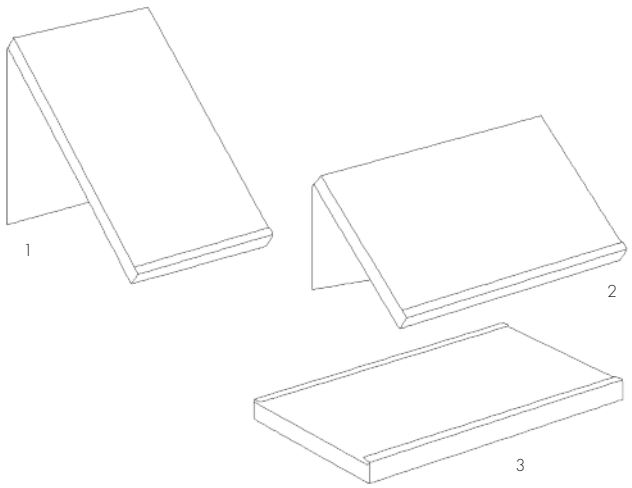

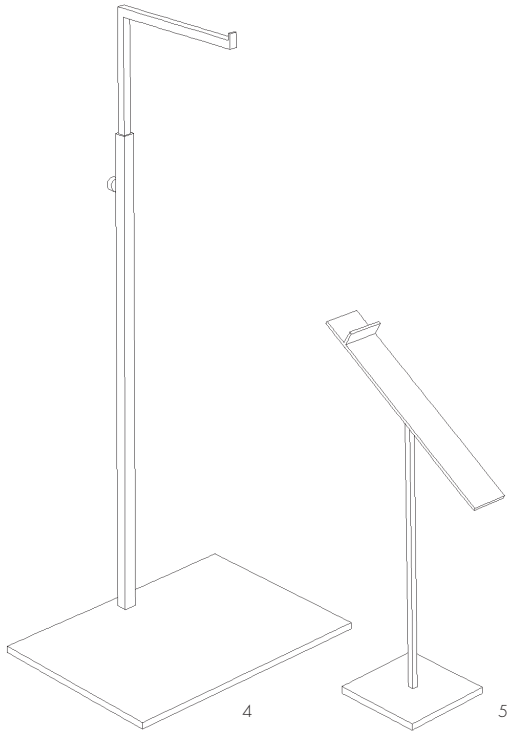

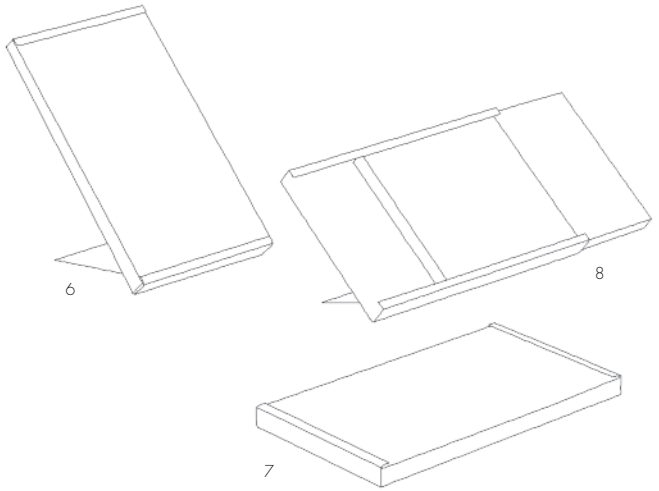

1 Espositore prezzi in ottone anticato con plexi trasparente
Dimensioni:
mm. 100 x 170 - H. 125

2 Espositore prezzi in ottone anticato con plexi trasparente
Dimensioni:
mm. 170 x 100 - H. 12

3 Espositore prezzi in ottone anticato con plexi trasparente
Dimensioni:
mm. 170 x 100 - H. 70

4 Espositore per borse in ottone anticato
base mm.200 x 150 x 5
astina quadra mm. 10 x 10 + 7 x 7 - H. 450 + 300
uscita mm. 120

5 Espositore per scarpe in ottone anticato
base mm. 7 x 7 x 5
astina quadra mm. 5 x 5 - H. totale mm. 250
appoggio scarpa mm. 30 x 170

6 Espositore prezzi in ottone anticato con plexi trasparente
Dimensioni:
mm. 100 x 170 - H.135
doppia posizione

7 Espositore prezzi in ottone anticato con plexi trasparente
Dimensioni:
mm. 170 x 100 - H. 12

8 Espositore prezzi in ottone anticato con plexi trasparente
Dimensioni:
mm. 170 x 100 - H. 80
doppia posizione

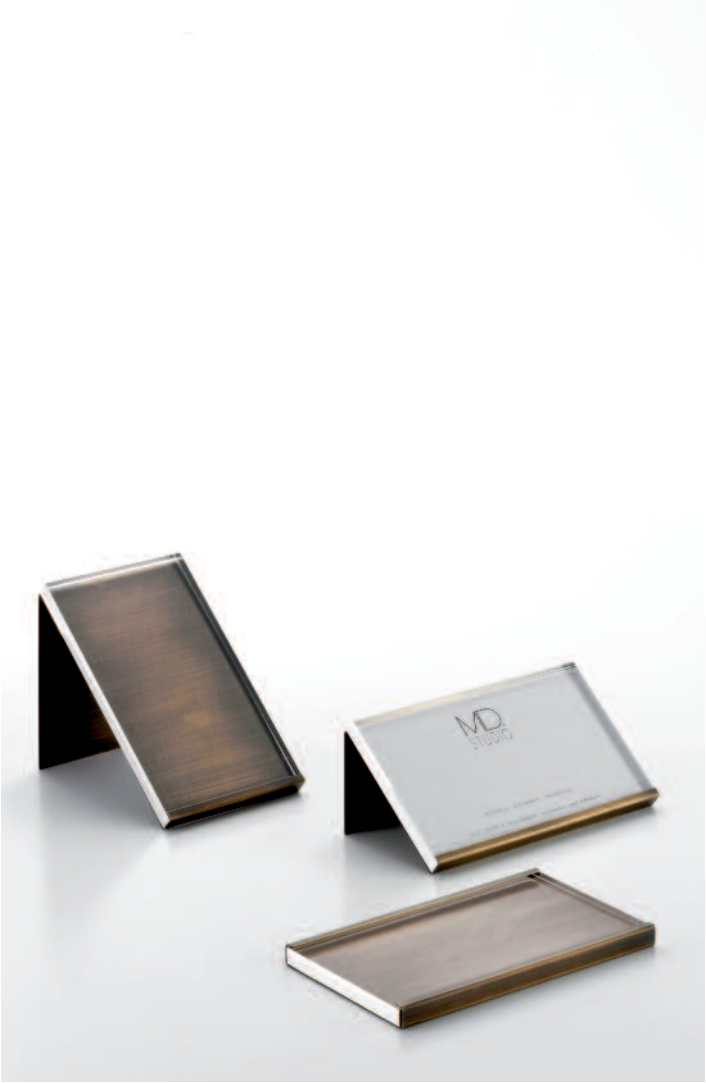
MD
STUDIO

MD
STUDIO
MD

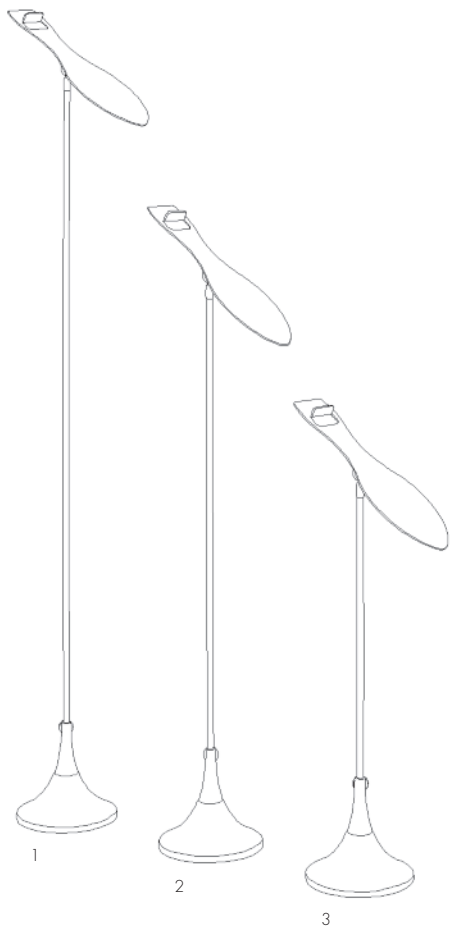

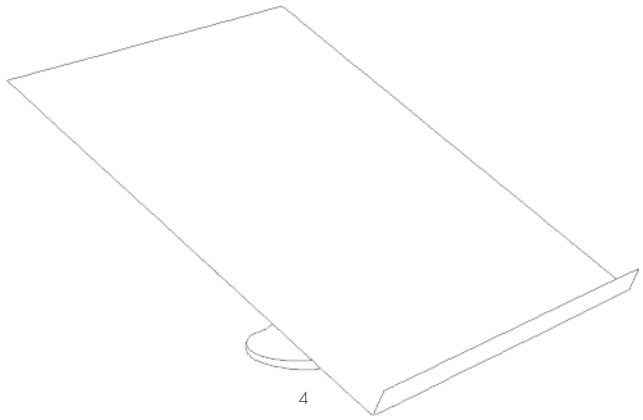

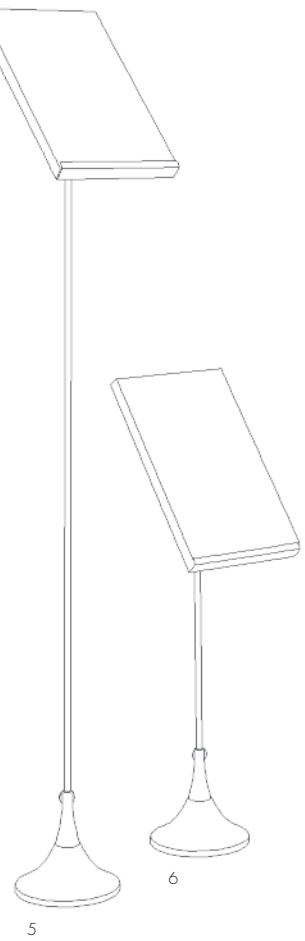

Espositore per scarpe in ottone anticato
base diam. mm. 80
appoggio scarpa mm. 180
astina tonda diam. mm. 5

1 H. totale mm. 650

2 H. totale mm. 550

3 H. totale mm. 350

4 Espositore inclinabile in ottone anticato
base diam. mm. 80 - ripiano mm. 300 x 370 - H. 200

Espositore prezzi in ottone anticato e plexi trasparente
base diam. mm. 80 - astina tonda diam. mm. 5
plexi mm. 100 x 170

5 H. totale mm. 680

6 H. totale mm. 380

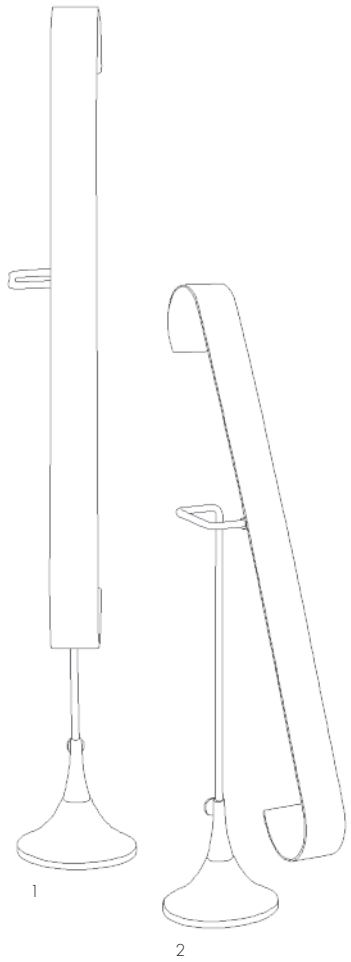

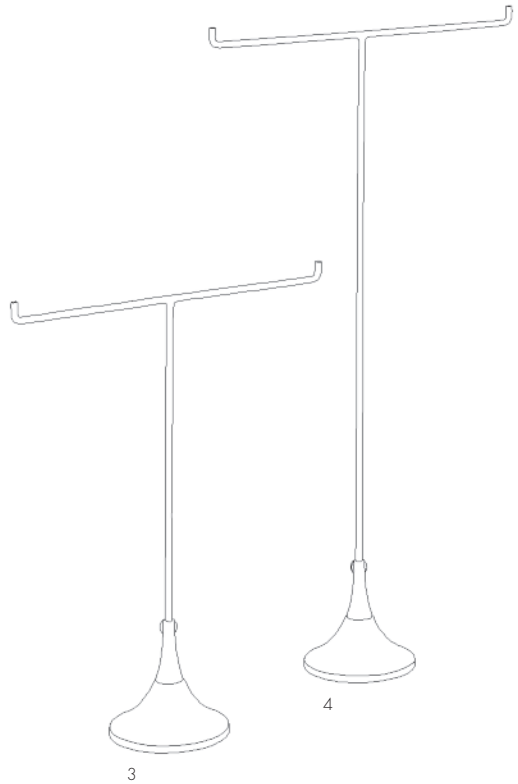

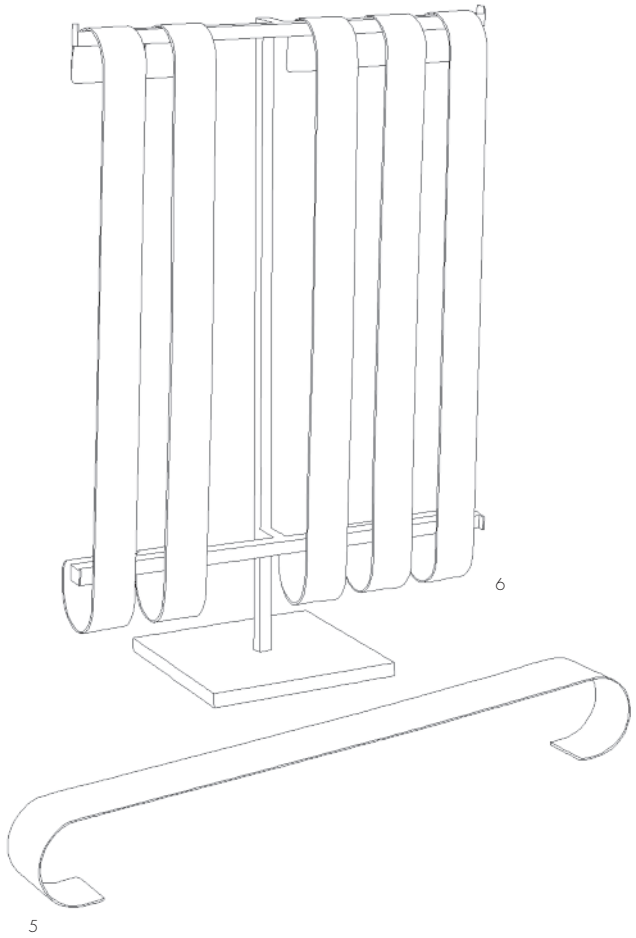

1 Espositore inclinabile per cinture in ottone anticato
base diam mm. 80
astina tonda diam. mm. 5 H. totale mm. 550
porta cinture singolo mm. 30 x 395 / 445

2 Espositore inclinabile per cinture in ottone anticato
base diam mm. 80
astina tonda diam. mm. 5 H. totale mm. 460
porta cinture singolo mm. 30 x 395 / 445

3 Espositore in ottone anticato
base diam. mm. 80
astina diam. mm. 5 - uscita mm. 250 - H. 300

4 Espositore in ottone anticato
base diam. mm. 80
astina diam. mm. 5 - uscita mm. 250 x H. 450

5 Espositore per cinture in ottone anticato
mm. 30 x 395 / 445

6 Espositore per cinture in ottone anticato
base mm. 130 x 130 x 10 - astina quadra mm. 10 x 10
H. totale mm. 450 / 500
porta cinture singolo mm. 30 x 395 / 445

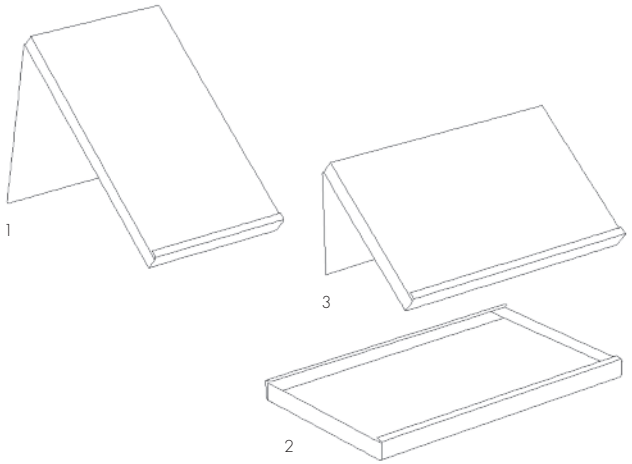

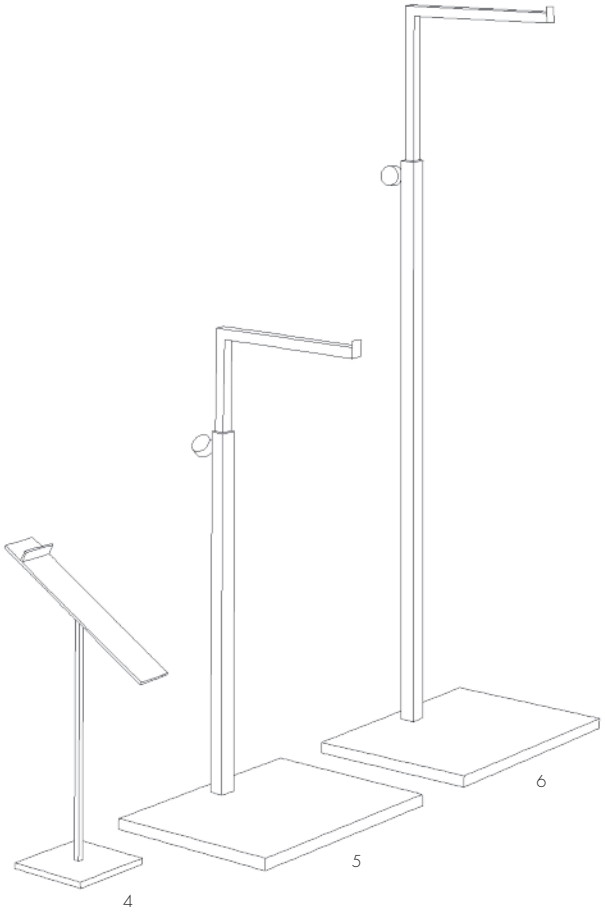

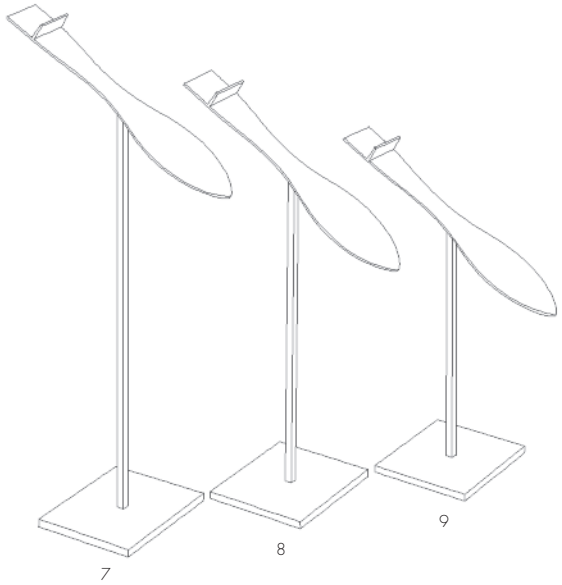

1 Espositore prezzi in ottone lucido o satinato con plexi trasparente
Dimensioni:
mm. 100 x 170 - H. 125

2 Espositore prezzi in ottone lucido o satinato con plexi trasparente
Dimensioni:
mm. 170 x 100 - H. 12

3 Espositore prezzi in ottone lucido o satinato con plexi trasparente
Dimensioni:
mm. 170 x 100 - H. 70

4 Espositore per scarpe ottone lucido o satinato
base mm. 7 x 7 x 5
astina quadra mm. 5 x 5 - H. 250
appoggio scarpa mm. 30 x 170

5 Espositore per borse ottone lucido o satinato
base mm. 200 x 150 x 10
astina quadra mm. 15 x 15 + 10 x 10 - H. 300 + 250
uscita mm. 150

6 Espositore per borse ottone lucido o satinato
base mm. 200 x 150 x 10
astina quadra mm. 15 x 15 + 10 x 10 - H. 500 + 350
uscita mm. 150

Espositore per scarpe ottone lucido o satinato
base mm. 70 x 70 x 5
appoggio scarpa mm. 30 x 170
astina quadra mm. 5 x 5

7 H. totale mm. 300

8 H. totale mm. 250

9 H. totale mm. 200

MD
STUDIO

MD®
FORME SPAZI VOLUMI

MD®

FORME SPAZI VOLUMI